WGD160 A010 I0751602
T:GAIDO, HOME/HOME08

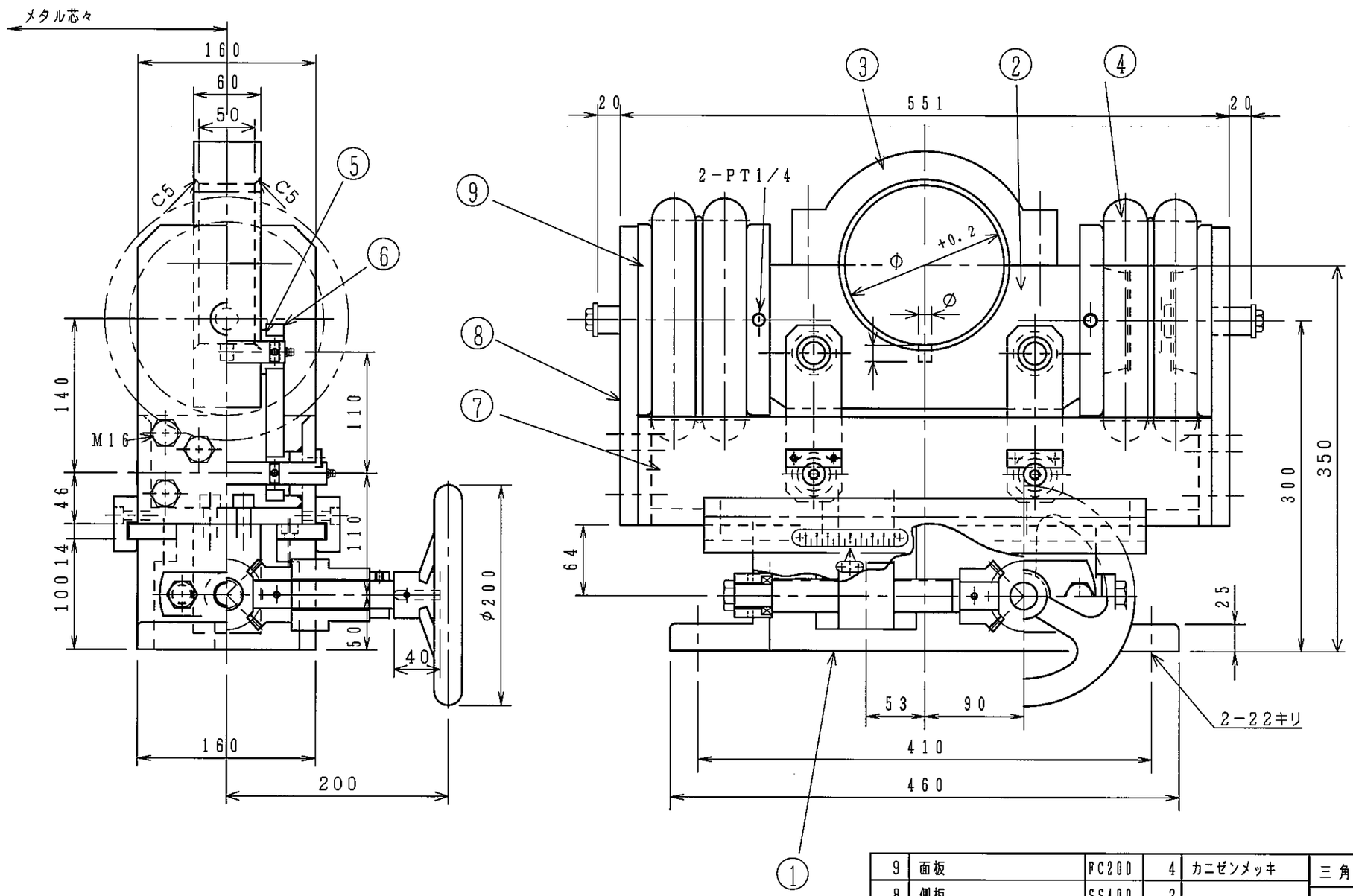

自動ストローク　±30

手動ストローク　±35

No.	品名	材質	個数	備考
9	面板	FC200	4	カニゼンメッキ
8	側板	SS400	2	
7	スライドベース	SUS304	1	
6	レバー	SUS304	4	
5	オイレスメタル	市販品	8	SPF2020
4	空気バネ（耐熱）	市販品	2	S-160-2
3	キャップ	SS400	1	
2	メタル受け	SS400	1	
1	ボディー	FC200	1	

三角法	記入個数ハ1組ヲ示ス		製作組数 1 組
客先	殿		
図面	WGD（手動付）		
名称	WGD160-2(30)/WGD16162-3035		
工事番号	図面番号		整理番号
HOME08	WGD-A010		I0751602
尺度	作図日付	設計	製図	連番
1/4	19, 5, 16	佐野		

株式会社佐野機械　A3